ISTITUTO STORICO PARRI BOLOGNA METROPOLITANA

il Parri che storia

# L'Europa Contaminata

# Chernobyl

# Il nucleare in URSS

**17** centrali nucleari

**45** reattori

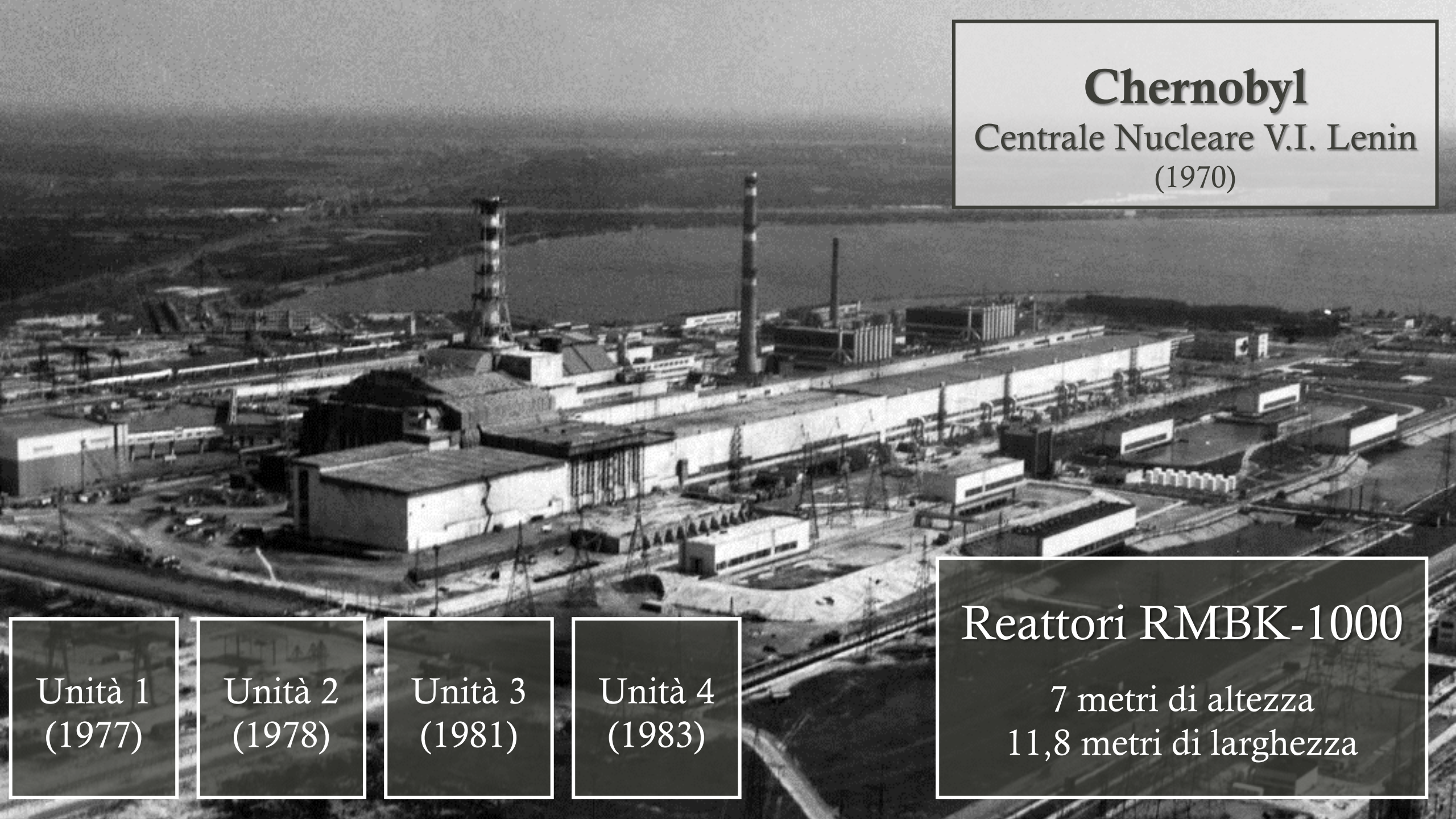

# Chernobyl

## Centrale Nucleare V.I. Lenin

(1970)

Unità 1
(1977)

Unità 2
(1978)

Unità 3
(1981)

Unità 4
(1983)

## Reattori RMBK-1000

7 metri di altezza
11,8 metri di larghezza

# Unità 4
## Reattore RMBK

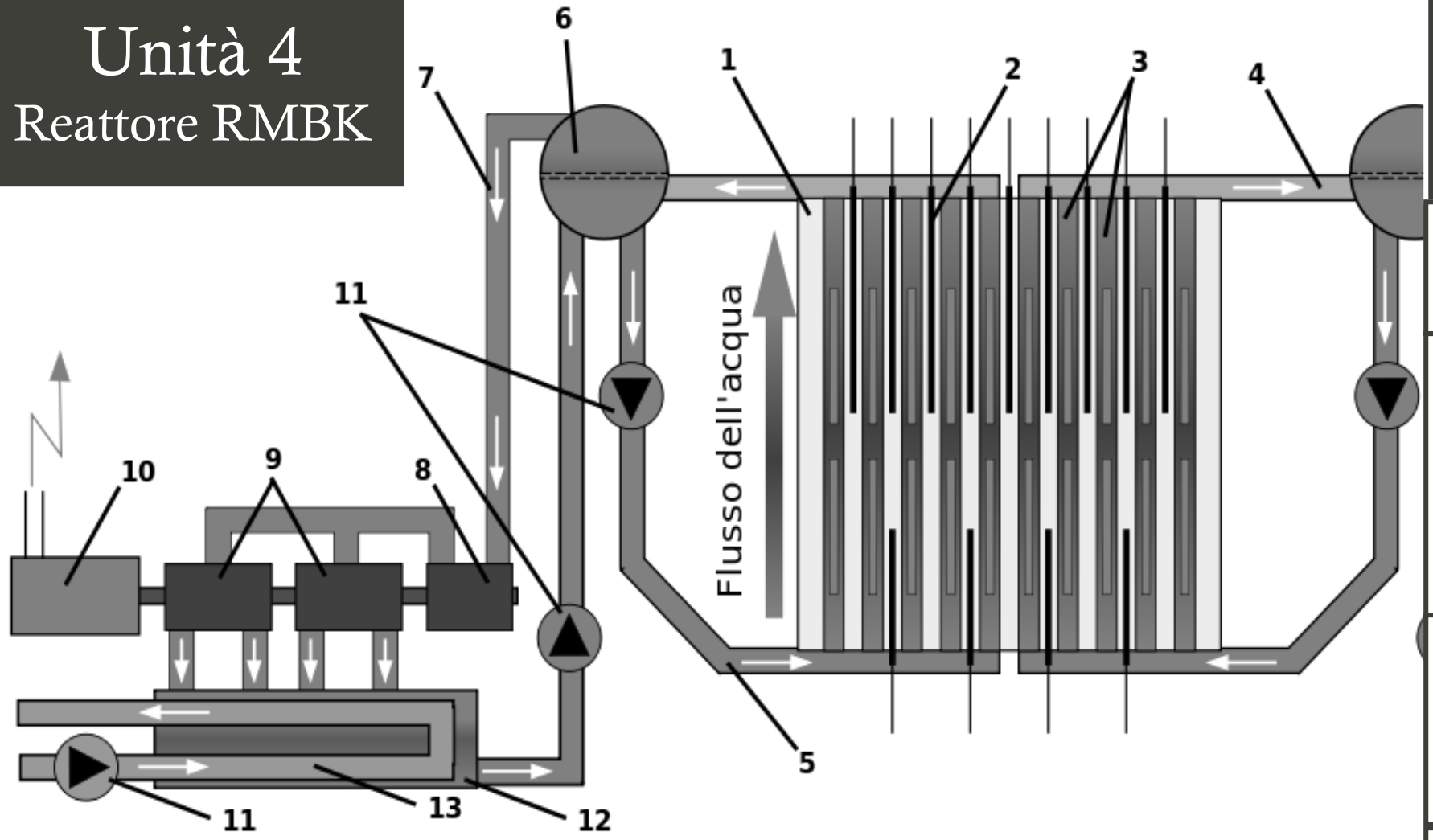


**Legenda :**

1. Nocciolo del reattore moderato a grafite
2. Barre di controllo
3. Tubi contenenti il combustibile
4. Miscela acqua\vapore
5. Acqua (leggera)
6. Separatore del vapore
7. Vapore in entrata
8. Turbina a vapore ad alta pressione
9. Turbina a vapore a bassa pressione
10. Generatore elettrico
11. Pompe
12. Condensatori di vapore
13. Acqua di raffreddamento (proveniente dal fiume, dal mare, ...)

# TEST DI SICUREZZA
## Unità a bassa potenza

Simulazione di un blackout

In caso di blackout la reazione di fissione avrebbe continuato a produrre calore mentre l'acqua avrebbe mantenuto per breve tempo il suo impulso

Le turbine avrebbero continuato a ruotare e generare energia elettrica con capacità sempre minore

L'elettricità residua avrebbe azionato le pompe per alcuni secondi in tempo per far azionare generatori diesel

01:23:40
26 aprile 1986

Centrale nucleare di Forsmark, Svezia
Lunedì 28 aprile 1986, ore 9

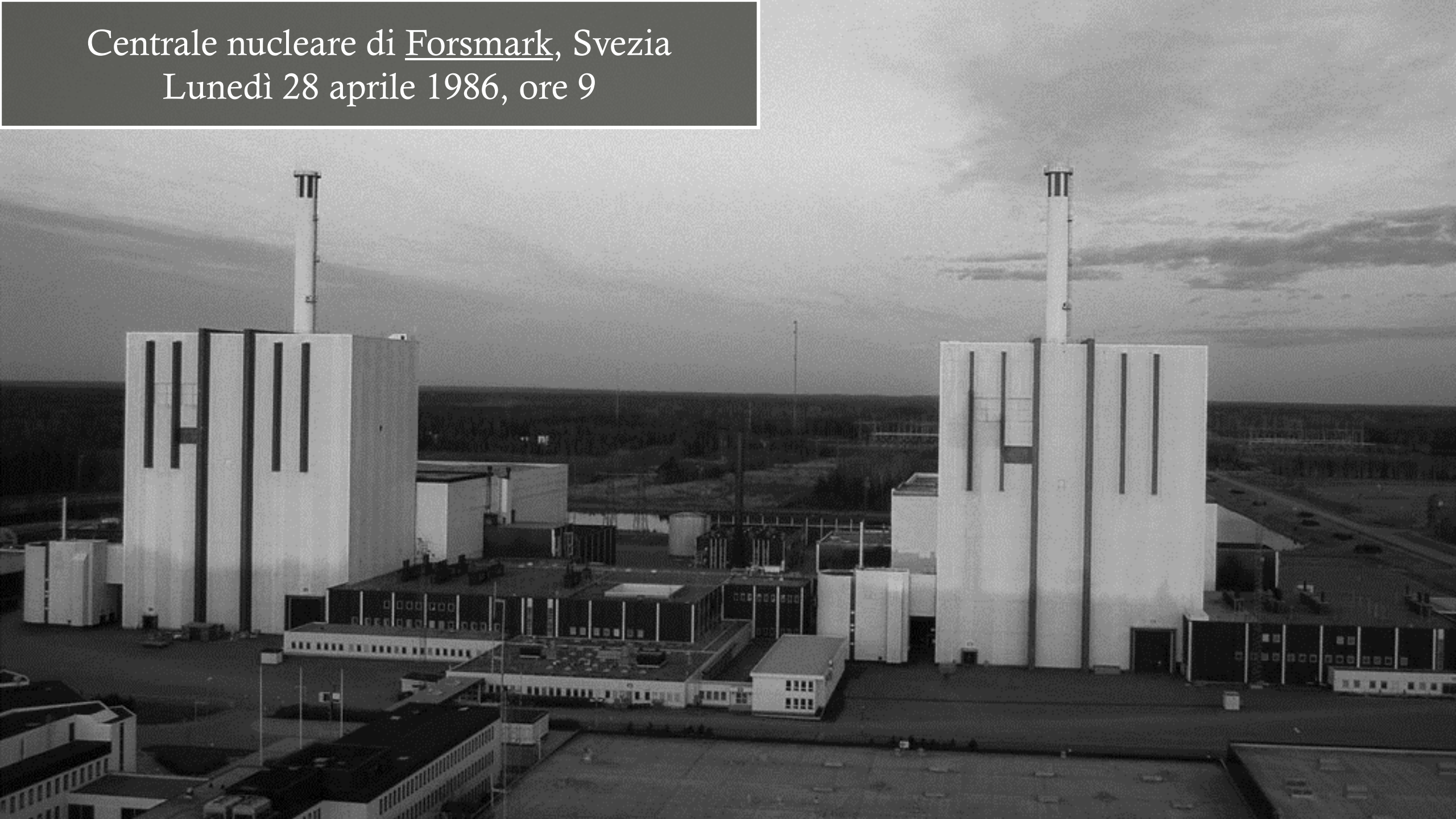

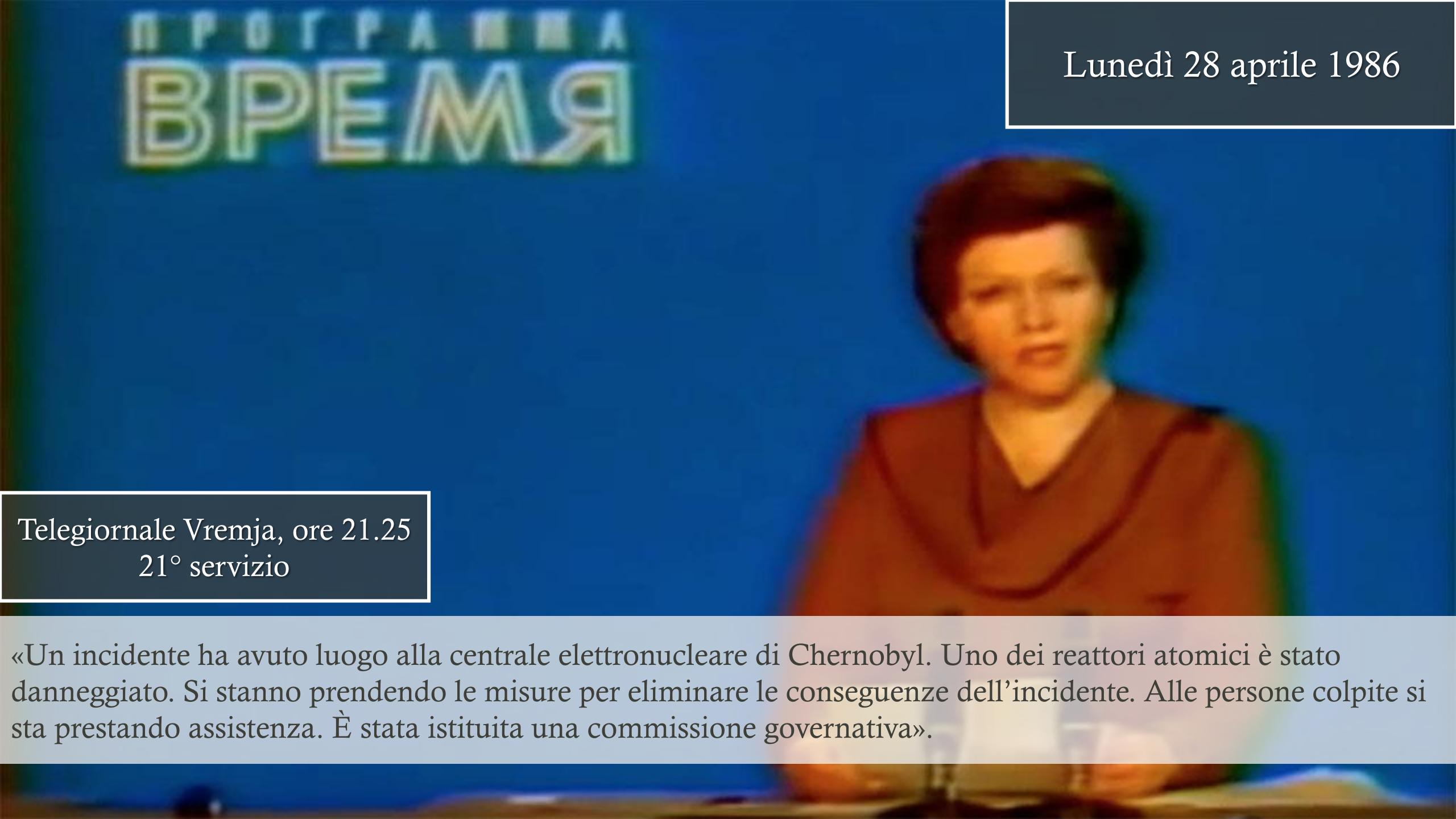


Lunedì 28 aprile 1986

Telegiornale Vremja, ore 21.25
21° servizio

«Un incidente ha avuto luogo alla centrale elettronucleare di Chernobyl. Uno dei reattori atomici è stato danneggiato. Si stanno prendendo le misure per eliminare le conseguenze dell'incidente. Alle persone colpite si sta prestando assistenza. È stata istituita una commissione governativa».

Mercoledì 14 maggio 1986

Vremja
CNN

«Questa è la prima volta in cui abbiamo veramente affrontato una forza terribile come l'energia nucleare sfuggita al controllo umano. Stiamo lavorando 24 ore su 24»